圆规划线爪游标卡尺 905系列

- 便于在工件上划圆弧和线段以及测量工件的外尺寸
- 不锈钢尺身
- 刻度面镀暗格
- 硬质合金划线爪

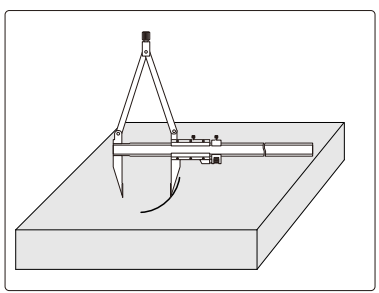

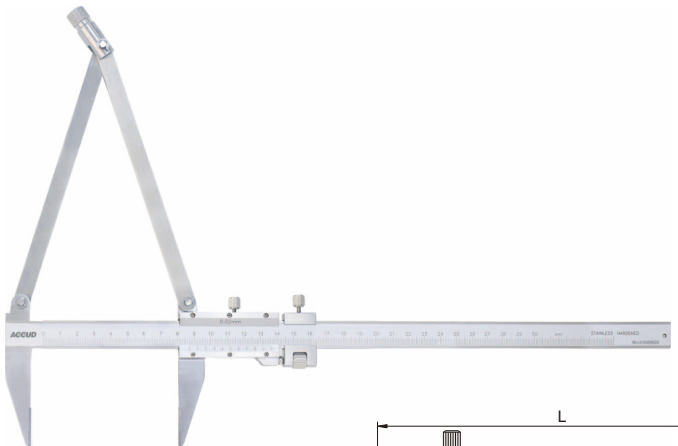

905-012-11

单位:mm

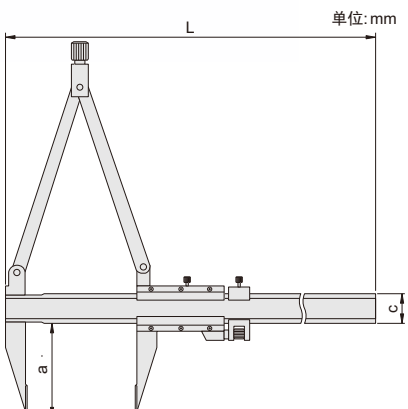

货号	量程	分度值	精度	允许误差	a	c	L
905-006-11	0-150mm	0.02mm	±0.04mm	±0.05mm	40	17	260
905-008-11	0-200mm	0.02mm	±0.04mm	±0.07mm	50	17	310
905-012-11	0-300mm	0.02mm	±0.04mm	±0.09mm	60	17	410